ПУСК В ЭКСПЛУАТАЦИЮ

Сборка и монтаж

Изделие может собрать только квалифицированный сотрудник CHIRANA или авторизированная сервисная фирма.

После распаковки устройство очищается и вкладывается в раму наркозного аппарата. Присоединение к контуру пациента осуществляется с помощью полученной надставки (для дыхательных мехов для взрослых или детей) и гофрированных шлангов согласно инструкции по обслуживанию самого наркозного аппарата. При этом необходимо особое внимание уделять монтажу выдыхательного клапана (4)-рис.1. Клапан привинчивается с помощью накидной гайки в резьбу на левой боковой стороне вентилятора, проверяется, достаточно ли хорошо он затянут, чтобы при работе вентилятора не произошло самопроизвольное ослабление. Присоединение выдыхательного клапана к вентилятору и к наркозному аппарату схематически изображено на левой боковой стороне вентилятора над выдыхательным клапаном. Сточный шланг присоединяется к поглотителю с активированным углем или к центральной отсасывающей системе.

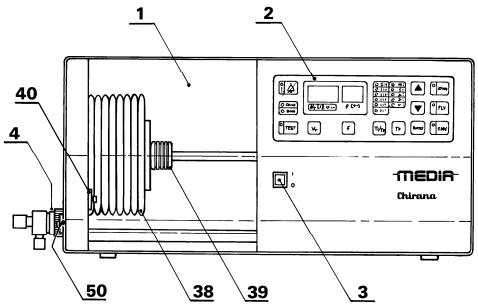

Рис.1

1. Съемный кожух
2. Клавиатура устройства
3. Сетевой выключатель
4. Выдыхательный клапан

38. Дыхательные мехи пациента
39. Быстросоединительный элемент мехов пациента
40. Рукоятка фиксации мехов пациента
50. Быстросоединительный элемент катетера давления

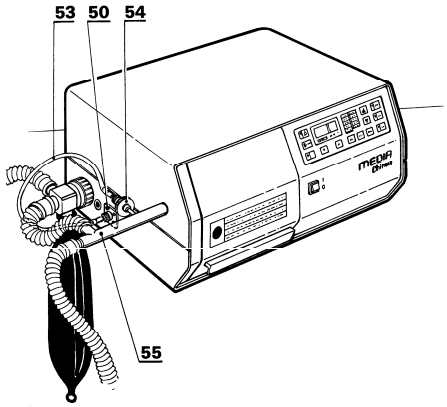

Рис.2

50. Быстросоединительный элемент катетера давления
53. Катетер давления
54. Бактериологический фильтр
55. Т – элемент, присоединенный к мехам пациента

Напорный сигнал подводится к вентилятору с помощью катетера давления (53) согласно рис.2, который присоединяется к быстросоединительному элементу, обозначенному "Tlakový snímač" (датчик давления) (50)-рис.2, на левой боковой стороне вентилятора и через бактериологический фильтр (54)-рис.2 к Т- элементу (55)-рис.2, присоединенному к мехам пациента вентилятора. Проверяется цельность прозрачной крышки пространства мехов пациента (1)-рис.1, правильное размещение мехов пациента и закрытие пространства мехов пациента крышкой, которое является условием работы вентилятора.

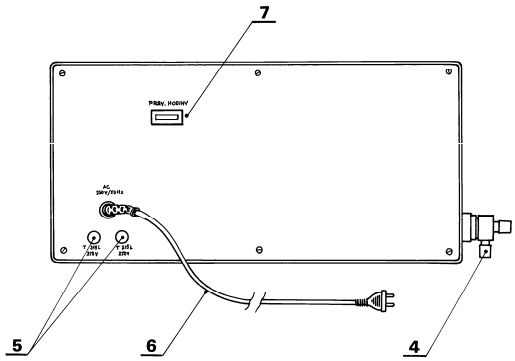

Рис.3

4. Выдыхательный клапан
5. Сетевые предохранители
6. Сетевой привод
7. Счетчик рабочих часов

Сетевой шнур устройства (6)-рис.3 присоединяется к розетке электросети. Состояние счетчика рабочих часов (7)-рис.3 при пуске изделия в эксплуатацию записывается в рабочий журнал вентилятора.

Пуск устройства в эксплуатацию

Изделие может обслуживать и запускать в эксплуатацию только лицо, прошедшее инструктаж по инструкции для обслуживания вентилятора ELVENT MEDIA, которое должно иметь квалификацию работника, прошедшего курсы обучения, соответствующую в Словацкой Республике требованиям постановления УБП СР № 74/1996 Св. зак., на других территориях соответствующую действующим местным инструкциям по безопасности при работе с электрооборудованием.

Все необходимые сведения по обслуживанию вентилятора подробно описаны в инструкции по обслуживанию и должны быть соблюдены во время манипуляции с устройством.

После встраивания ELVENT MEDIA в наркозный аппарат можно начать оживление и опробование всего комплекта перед применением.

ПРЕДУПРЕЖДЕНИЕ !
Во время опробования устройства согласно п. а). – в). пациент должен быть отсоединен от устройства!

Перед каждым применением вентилятора необходимо в соединении с наркозным аппаратом выполнить следующие испытания:

а). Опробовать работу при параметрах по умолчанию в режиме CMV и PLV.

В режиме CMV и при использовании мехов для взрослых пациентов должно появиться изображение следующих параметров на дисплее и выполнение вентиляции:

- дыхательный объем 0.6 л, дыхательная частота 16 ц.мин$^{-1}$, соотношение T_I : T_E = 1:2, послеинспираторная пауза 0%.

При использовании мехов для детей (и в режиме CMV) должно появиться изображение следующих параметров на дисплее и выполнение вентиляции:

- дыхательный объем 0.1 л, дыхательная частота 20 ц.мин$^{-1}$, соотношение T_I : T_E = 1:1, послеинспираторная пауза 0%.

В режиме PLV и при использовании мехов для взрослых пациентов должно появиться изображение следующих параметров на дисплее вентилятора и выполнение вентиляции:

- дыхательное давление 2 kПа, дыхательная частота 16 ц.мин$^{-1}$, соотношение T_I : T_E = 1:2.

При использовании мехов для детей (и в режиме PLV) должно появиться изображение следующих параметров на дисплее вентилятора и выполнение вентиляции:

- дыхательное давление 2 kПа, дыхательная частота 20 ц.мин$^{-1}$, соотношение T_I : T_E = 1:1.

б). Проводится опробование герметичности дыхательного контура пациента с помощью проведения теста контура пациента способом, который описан в гл. 7.2.3 инструкции по обслуживанию.

в). Проводится опробование работы сигнализации тревоги при сбое сетевого питания следующим образом:

Шнур сетевого привода (6) - рис.3 всунем в сетевую розетку, устройство включим сетевым выключателем (3) - рис.1 и по истечении примерно 5 сек. вынем сетевой шнур из розетки. Сразу же после отсоединения сетевого привода от сети должен зазвучать регулярно прерываемый акустический сигнал тревоги. В то же время погаснут все индикаторы и изобразительные элементы на клавиатуре управления устройства (2) - рис.1.